# Bombas de Diafragma para Líquidos

## Bombas para Líquidos de Diafragma Químicamente Resistente LIQUIPORT®

Flujo ajustable manual

**Características técnicas:**

- Resistente a los ácidos, solventes y álcalis
- Cebado automático
- Funcionamiento en seco
- No necesita mantenimiento
- Resistente al agua (IP 65)
- Ajuste manual del flujo
- Modo standby
- Limitación de presión máxima

## Bombas LIQUIPORT®: Serie NF 100 __.18 S, NF 1.100 __.18 S

Las bombas de diafragma para líquido LIQUIPORT de la serie NF 100/1.100_.18 S realizan un bombeo confiable de líquidos agresivos y neutros. Una perilla con pantalla LED facilita modificar la capacidad de bombeo. Estas bombas funcionan silenciosamente y con baja vibración.

**Material en contacto con el medio bombeado**

| Tipo Orden Nº. | Cabezal de la bomba | Diafragma | Válvulas |
|---|---|---|---|
| NF 100 KT.18 S | PP | PTFE-cubierto | FFPM |
| NF 100 TT.18 S | PVDF | PTFE-cubierto | FFPM |
| NF 100 FT.18 S | PTFE | PTFE-cubierto | FFPM |
| NF 1.100 KT.18 S | PP | PTFE-cubierto | FFPM |
| NF 1.100 TT.18 S | PVDF | PTFE-cubierto | FFPM |
| NF 1.100 FT.18 S | PTFE | PTFE-cubierto | FFPM |

[1] Agua a 20º C y cabezal de presión cero

| Información Técnica: | NF 100 KT.18 S<br>NF 100 TT.18 S<br>NF 100 FT.18 S | NF 1.100 KT.18 S<br>NF 1.100 TT.18 S<br>NF 1.100 FT.18 S |
|---|---|---|
| Flujo (l/min)[1] | 0,2-1,3 | 0,2-1,3 |
| Cabezal de succión (mWg) | 3 | 3 |
| Cabezal de presión (mWg) | 10 | 60 |
| Conectores para tubo (mm) | DI 8 | DI 8 |
| Temperatura ambiente tolerable | +5...+40 °C | +5...+40 °C |
| Temperatura del líquido | +5...+80 °C | +5...+80 °C |
| Red de suministro | 100-230V/50-60Hz | 100-230V/50-60Hz |
| Protección del motor | IP 65 (Splashproof: resistente al agua) | IP 65 |
| Potencia $P_1$ | 12 W | 18 W |
| Señal de entrada (análoga) | | |
| Peso | 1,0 kg | 1,0 kg |
| Dimensiones LargoxAltoxAncho (mm) | 130/177/99 | 130/177/99 |

## Accesorios y Repuestos

| Descripción | Detalle | Orden Nº |
|---|---|---|
| Conector de manguera | ETFE, NPT 1/8, para tubo DI 8 | **153751** |
| Tubo de conexión | Polietileno, DI 8x1 | **007857** |
| Tubo de conexión | PTFE, DI 8x1 | **007858** |
| Kit de repuestos | para versión KT/TT | **065262** |
| Kit de repuestos | para version FT | **152631** |
| Accesorio de columna | Accesorios (capítulos 9) | **160474** |
| Accesorio de pared | Accesorios (capítulos 9) | **160473** |
| Interruptor de Pie | Accesorios (capítulos 9) | **155872** |

KNF se reserva el derecho de realizar cambios.

# Bombas de Diafragma para Líquidos

## Dimensiones y Características de funcionamiento

### Características de funcionamiento (a velocidad máxima de motor)

**NF 100 __.18 S**

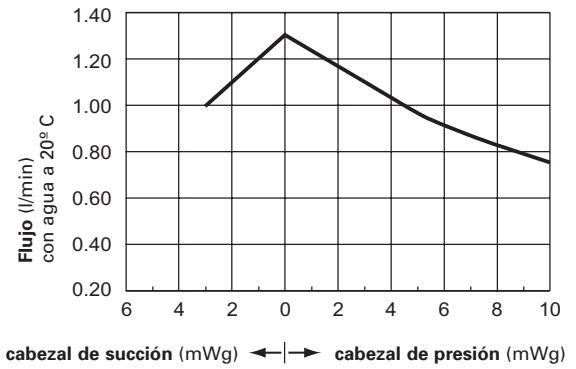


### Características de funcionamiento (a velocidad máxima de motor)

**NF 1.100 __.18 S**

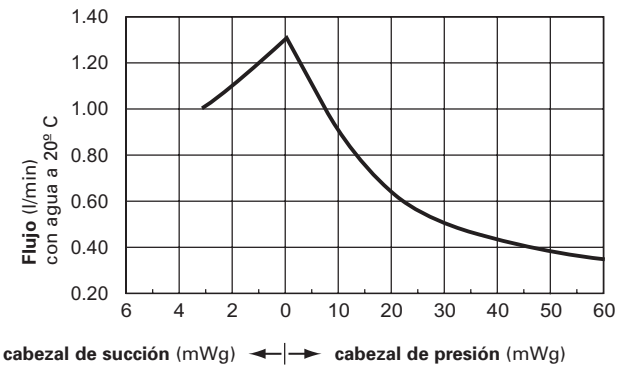


### Dimensiones (mm)

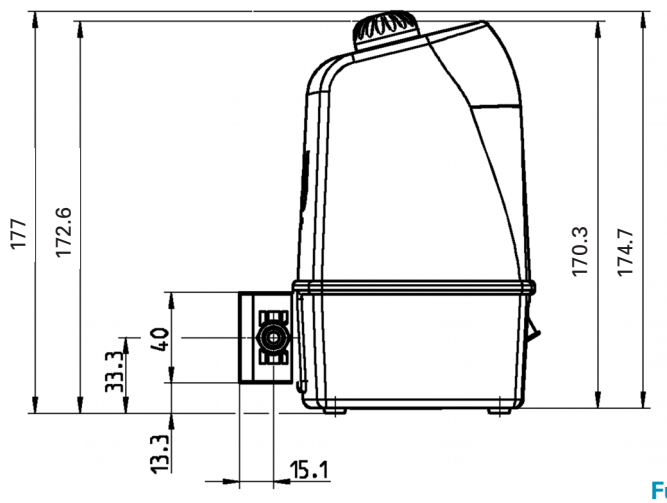


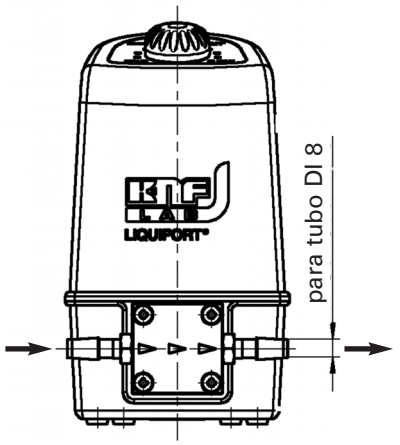


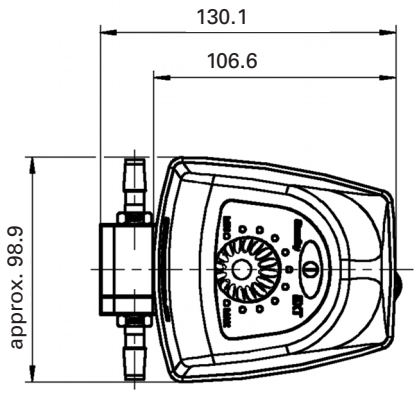


### Funcionamiento de la Bomba para Líquidos

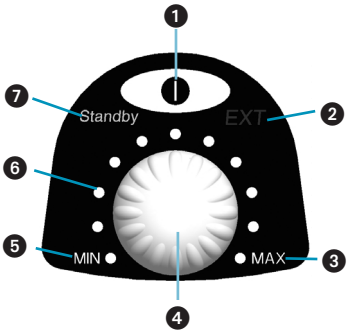


1. **Tecla On / Off** (Encendido/Apagado) Enciende y apaga la bomba
2. **EXT** Se enciende cuando se esta utilizando la señal análoga (Versión RC)
3. **MAX** Flujo máximo
4. **Perilla** Ajusta el flujo de 10% a 100%
5. **MIN** Flujo mínimo
6. **LED** Indica el índice de flujo
7. **Standby** La luz verde se ilumina al enchufar la bomba. La bomba no está funcionando



KNF se reserva el derecho de realizar cambios.